Gebruiksaanwijzing

HOME DELUXE
WIR MACHEN ZUHAUSE

Tuinmeubelset incl. hoes CATALUNYA



Originele gebruiksaanwijzing

Ontworpen in Duitsland

BELANGRIJK:
BEWAREN VOOR TOEKOMSTIG GEBRUIK.
LEES AANDACHTIG!

Inhoudsopgave

1. Algemene informatie 3
1.1. Productoverzicht 3
1.2. Algemene opmerkingen 3
1.3. Garantie 3
2. Informatie over de gebruiksaanwijzing 4
2.1. Beschikbaarheid van de gebruiksaanwijzing 4
2.2. Informatie over de vertaling 4
2.3. Doelgroepen van de gebruiksaanwijzing 4
2.4. Informatie over de vertaling 4
2.5. Uitleg van symbolen 4
2.6. Algemene informatie over de gebruiksaanwijzing 4
2.7. Beoogd gebruik 5
2.8. Algemene veiligheidsinstructies 5
3. Productkenmerken 6
3.1. Technische gegevens 6
4. Omvang van de levering 6
5. Montage en bediening 7
5.1. Veiligheidsinstructies 7
5.2. Structuur van het product 7
6. Toepassing 9
6.1. Veiligheidsinstructies 9
6.2. Eerste ingebruikname 9
6.3. Operatie 9
6.4. Opslaglocatie 9
7. Problemen oplossen 9
8. Onderhoud en verzorging 10

9. Ontmanteling..... 10
9.1. Veiligheidsinstructies..... 10
10. Afvalverwijdering..... 10

Geachte klant,

Hartelijk dank dat u hebt gekozen voor een product van **Home Deluxe GmbH**. We wensen u veel plezier met uw nieuwe CATALUNYA tuinset.

De gebruiksaanwijzing ondersteunt u bij de installatie, ingebruikname, bediening en het onderhoud van het product. De gebruiksaanwijzing en de veiligheidsvoorschriften moeten zorgvuldig en volledig worden gelezen. Neem deze instructies in acht om gevaren te voorkomen.

1. Algemene informatie

1.1. Productoverzicht

Model:

Tuinmeubelset CATALUNYA Beige	|	Artikelnummer: 21869	| Variant ID: 51829
Tuinmeubelset CATALUNYA grijs	|	Artikelnummer: 21864	| Variant ID: 51824

1.2. Algemene opmerkingen

Om onze claim waar te maken, verbeteren we voortdurend de kwaliteit, vereenvoudigen we de installatie en bediening en passen we de producten aan de eisen van de klant aan. Vanwege deze veranderingen is de actuele versie van de gebruiksaanwijzing te vinden op onze homepage.

De term "product" wordt gebruikt in de gebruiksaanwijzing van de "CATALUNYA tuinset".

1.3. Garantie

De wettelijke aansprakelijkheid voor defecten en garantierechten gelden vanaf de aankoopdatum.
Home Deluxe GmbH aanvaardt geen aansprakelijkheid voor schade die ontstaat door het niet naleven van de gebruiksaanwijzing. Klachten die voortvloeien uit onjuiste installatie of onjuist gebruik zijn uitgesloten van de garantie. Neem in geval van defecten aan het product schriftelijk contact op met onze klantenservice via het contactformulier op onze homepage, onder vermelding van de productnaam, het serienummer en een foto van het typeplaatje:

Home Deluxe GmbH
Schanzeweg 2
32312 Lübbecke
Duitsland
Tel: +49 (0)5743 6181-0
www.home-deluxe-gmbh.de

Als je nog vragen hebt, kun je contact opnemen met onze klantenservice via het contactformulier.

2. Informatie over de gebruiksaanwijzing

2.1. Beschikbaarheid van de gebruiksaanwijzing

De gebruiksaanwijzing maakt deel uit van het product en moet volledig en in de onmiddellijke nabijheid van het product worden bewaard.

2.2. Informatie over de vertaling

De oorspronkelijke gebruiksaanwijzing is geschreven in het Duits. Elke andere beschikbare taal is een vertaling van de Duitse versie.

2.3. Doelgroepen van de gebruiksaanwijzing

De gebruiksaanwijzing moet worden gelezen en nageleefd door elke persoon die betrokken is bij een van de volgende activiteiten of toepassingen:

- Uitpakken
- Montage / installatie
- Inbedrijfstelling/bediening
- Onderhoud / inspectie / verzorging
- Problemen oplossen / repareren
- Afvalverwijdering

2.4. Informatie over de vertaling

De oorspronkelijke gebruiksaanwijzing is geschreven in het Duits. Elke andere beschikbare taal is een vertaling van de Duitse versie.

2.5. Uitleg van symbolen

Symbool	Uitleg van symbolen
	**WAARSCHUWING** Het symbool geeft mogelijke gevaren aan die kunnen leiden tot dodelijk of ernstig letsel. Lees de bijbehorende opmerking voordat u de betreffende installatie- of toepassingsstap uitvoert.
	**INFO** Het symbool geeft belangrijke informatie en duidt op materiële schade. Neem deze in acht voordat u de betreffende installatie- of toepassingsstap uitvoert om problemen te begrijpen en schade te voorkomen.
	**Lees de gebruiksaanwijzing** Het symbool geeft aan dat de gebruiksaanwijzing zorgvuldig moet worden gelezen voordat het apparaat wordt gemonteerd/geïnstalleerd en/of gebruikt.

2.6. Algemene informatie over de gebruiksaanwijzing

De gebruiksaanwijzing heeft betrekking op de Catalunya tuinset. Het bevat belangrijke informatie over montage, bediening, onderhoud en reiniging. De gebruiksaanwijzing, in het bijzonder de veiligheidsinstructies, moeten zorgvuldig worden gelezen voordat het product wordt gebruikt; bewaar de gebruiksaanwijzing op een veilige plaats. Gebruik het product alleen zoals beschreven in deze gebruiksaanwijzing om onbedoeld letsel of schade te voorkomen. Als u het product doorgeeft aan derden, moet deze gebruiksaanwijzing ook worden overhandigd.

2.7. Beoogd gebruik

Het product is van hoge kwaliteit, duurzaam en uitsluitend bedoeld of geschikt voor privégebruik in redelijke en gebruikelijke mate. Bovendien is ons product **niet** bedoeld voor commercieel gebruik. Commercieel gebruik is alleen toegestaan met schriftelijke toestemming van Home Deluxe GmbH. Het product is bedoeld als zitgroep.
Gebruik het product alleen zoals beschreven in deze gebruiksaanwijzing. Elk ander gebruik wordt beschouwd als onjuist en kan leiden tot schade aan eigendommen of persoonlijk letsel. De fabrikant aanvaardt geen aansprakelijkheid voor schade veroorzaakt door onjuist of oneigenlijk gebruik.

2.8. Algemene veiligheidsinstructies

Algemene waarschuwingen



- Installeer het product **alleen** als de levering compleet en in perfecte staat is.
- Zorg ervoor dat alle onderdelen onbeschadigd zijn en correct zijn geïnstalleerd. Er bestaat een risico op letsel als ze niet correct zijn geïnstalleerd. Beschadigde onderdelen kunnen de veiligheid en de werking beïnvloeden.
- Plaats het product alleen op een veilige, vlakke en stevige ondergrond.
- Breng geen wijzigingen aan in het product.
- Controleer de bevestiging regelmatig.

Gevaar voor kinderen



- Houd kinderen uit de buurt van verpakkingsmateriaal. Er bestaat verstikkingsgevaar!
- Houd kinderen uit de buurt van de montageplaats terwijl het product in elkaar wordt gezet. De levering bevat kleine onderdelen die ingeslikt kunnen worden of ernstig letsel kunnen veroorzaken.
- **Risico op omvallen!** Het product is geen kinderspeelgoed, klimwand of sportuitrusting. Het product kan omvallen als het aan één kant wordt belast, wat de dood tot gevolg kan hebben.
- Kinderen kunnen zich verwonden wanneer ze met het product spelen of wanneer ze zich aan het product optrekken
- Plaats het product niet rechtstreeks of in de onmiddellijke nabijheid van een speeltoestel.
- Leg de kinderen uit hoe ze het product correct moeten gebruiken en laat ze nooit zonder toezicht spelen.
- Zorg ervoor dat kleine kinderen geen kleine onderdelen in hun mond stoppen.

Risico op letsel
Verkeerd gebruik van het product kan leiden tot verwondingen



- Controleer het product voor elk gebruik op zichtbare schade.
- Breng geen wijzigingen aan in het ontwerp van het product. Alle wijzigingen moeten schriftelijk worden goedgekeurd door de fabrikant en moeten worden uitgevoerd volgens de instructies.
- Als het product beschadigd is, mag het niet meer gebruikt worden. Beschadigde onderdelen moeten worden gerepareerd of vervangen door originele reserveonderdelen.
- Zorg ervoor dat het product stevig geïnstalleerd is om letsel te voorkomen.

Risico op schade

- Onjuiste behandeling van het product kan leiden tot schade.
- Open de verpakking niet met scherpe voorwerpen (zoals messen, scharen en dergelijke), want hierdoor kan het product beschadigd raken. Wees voorzichtig bij het openen.
- Gebruik het product niet in de buurt van warmtebronnen of open vuur.

3. Productkenmerken

3.1. Technische gegevens

CATALUNYA	
Afmetingen (L x B x H):	399,5 x 236 x 87 cm
Afmetingen stoel:	67 x 57 x 87 cm
Afmetingen tabel	265,5 x 102 x 75,7 cm
Beschikbare kleuren	Grijs/beige
Materiaal	Aluminium en hoogwaardige stof
Materiaal bekleding	Schuim en polyethyleen
Materiaal omslag	Katoenen stof
Gewicht	82,6 kg

4. Omvang van de levering

Controleer de verpakking bij levering op uitwendige schade. Controleer bovendien onmiddellijk na het uitpakken of de levering compleet is en of het product en alle onderdelen in perfecte staat zijn. Monteer het product alleen als de levering compleet en onbeschadigd is.

Onderdelen

Nee.	Pos.	Beschrijving van de	Hoeveelheid	Foto's
1	**A**	Tafelblad	1	
2	**B**	Tafelpoot	4	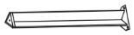
3	**C**	(M6 x 25)	16	
4	**D**	U-schijf (M6)	16	
5	**E**	Inbussleutel	1	

Nee.	Pos.	Beschrijving van de	Hoeve-elheid	Foto's
6	**a**	Stoel	1	
7	**b**	Frame	1	
8	**c**	U-schijf (M6)	12	
9	**d**	Schroef (M6 x 50)	12	
10	**e**	Inbussleutel	1	

5. Montage en bediening

5.1. Veiligheidsinstructies

Alle informatie over gezondheid en veiligheid moet worden gelezen.

Risico op letsel

Onjuiste behandeling tijdens de installatie kan leiden tot letsel



- Zorg ervoor dat het pakket aan de bovenkant wordt geopend. Wees heel voorzichtig bij het openen van het pakket, want er zitten breekbare onderdelen in.
- Plaats het product alleen op een veilige, vlakke en stevige ondergrond.
- Gebruik het meegeleverde montagemateriaal.
- Bedieningsfouten, montagefouten of schade veroorzaakt door montage zijn uitgesloten van de garantie.
- Er zijn minstens 2 mensen nodig om het product in elkaar te zetten.
- Draag beschermende kleding zoals veiligheidsschoenen en beschermende handschoenen tijdens de montage.

5.2. Structuur van het product

Het product wordt gedemonteerd geleverd en kan met weinig moeite worden gemonteerd. Volg de montage-instructies zorgvuldig op. De werking en veiligheid van het product kunnen niet worden gegarandeerd als de instructies niet worden opgevolgd.

Vereist gereedschap

	Moersleutel	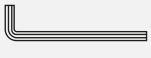	Inbussleutel
	Snijmes		



- De volgende instructies moeten zorgvuldig worden gelezen.

Illustratie	Beschrijving van de
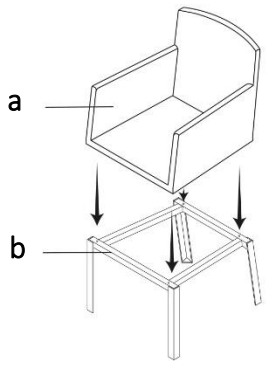	**Stap 1:** Plaats de stoel **(a)** op het frame **(b).**
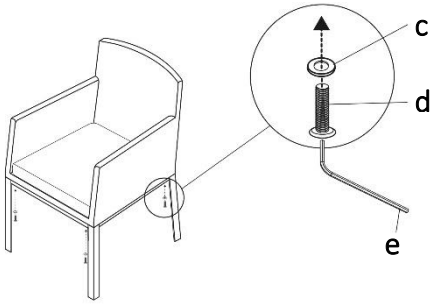	**Stap 2:** Zet de stoel vast met de schroeven **(d)** en de sluitringen **(c).**
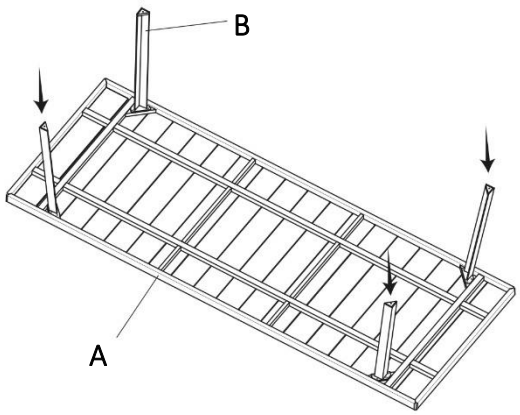	**Stap 3:** Plaats de tafelpoten (**B**) in de tafel (**A**).
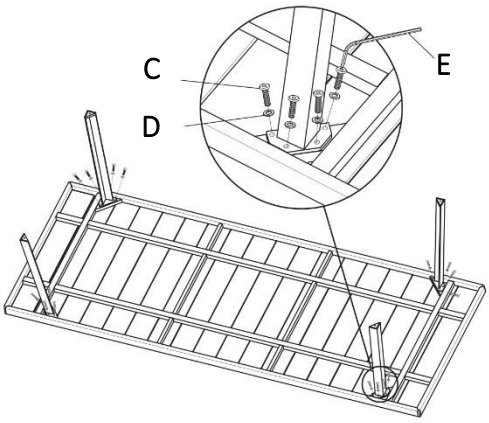	**Stap 4:** Bevestig de tafelpoten (**B**) met de schroeven (**C**) en de U-ringen (**D**).

6. Toepassing

6.1. Veiligheidsinstructies

Lees de volgende informatie over gezondheid en veiligheid aandachtig door.

Risico op letsel
Onjuiste behandeling tijdens gebruik kan leiden tot letsel



- Gebruik geen beschadigd product.
- Breng geen wijzigingen aan in het product.
- Het product is geen kinderspeelgoed, klimwand of sportuitrusting. Kinderen mogen niet met het product spelen.

Controleer de bevestiging regelmatig.

6.2. Eerste ingebruikname

Controleer het product op beschadigingen voordat u het voor de eerste keer gebruikt. Het product mag alleen worden gebruikt als het onbeschadigd is.

6.3. Operatie

Controleer dit voordat je het product gebruikt,

- de juiste staat.

6.4. Opslaglocatie



- Bewaar het product tijdens het winterseizoen op een droge, goed geventileerde plaats die zoveel mogelijk beschermd is tegen weersinvloeden.

7. Problemen oplossen

Als de volgende storingen optreden tijdens het gebruik, controleer dan de volgende oorzaken aan de hand van de volgende tabel. Als de storing niet kan worden verholpen met de genoemde maatregelen, moet u het product buiten gebruik stellen.

Fout	Mogelijke oorzaak	Oplossing
Het product wiebelt of trilt	- Het product staat op oneffen oppervlakken	- Plaats het product op een vlakke ondergrond
	- De bevestigingsschroeven zijn losgeraakt	- Draai de bevestigingsschroeven vast
	- Het product is overbelast	- Voldoen aan belastingslimieten

Als er een ander probleem optreedt met het product, neem dan contact met ons op.

8. Onderhoud en verzorging

Reinig de oppervlakken met een vochtige doek en een mild schoonmaakmiddel. Gebruik geen agressieve schoonmaakmiddelen of hogedrukreinigers voor het reinigen.
Neem ook de instructies van de fabrikant van het wasmiddel in acht.

9. Ontmanteling

9.1. Veiligheidsinstructies

Risico op letsel
Onjuiste behandeling tijdens demontage kan leiden tot letsel



- Zet het product vast voordat u het demonteert.

Demonteer het product in omgekeerde volgorde van de montage. (**zie hoofdstuk Montage**)

10. Afvalverwijdering



- Voer het product en alle onderdelen af volgens de plaatselijke en landelijke voorschriften om schade aan het milieu te voorkomen.
- Onze verpakkingen zijn gemaakt van milieuvriendelijke materialen. Ze kunnen worden gerecycled en dienen dus als waardevolle grondstoffen. Voer het verpakkingsmateriaal (karton, vuile verpakkingen, enz.) gescheiden en vakkundig af volgens de geldende nationale voorschriften.
- Neem contact op met de fabrikant als je twijfelt over de verwijdering.
- Je kunt ook informatie over de juiste verwijdering krijgen bij de plaatselijke afvalverwerkingscentra.

Home Deluxe GmbH
Schanzeweg 2
32312 Lübbecke
Duitsland
Tel: +49 (0)5743 6181-0
www.home-deluxe-gmbh.de

GA-174-00-CATALONIË
2023/12